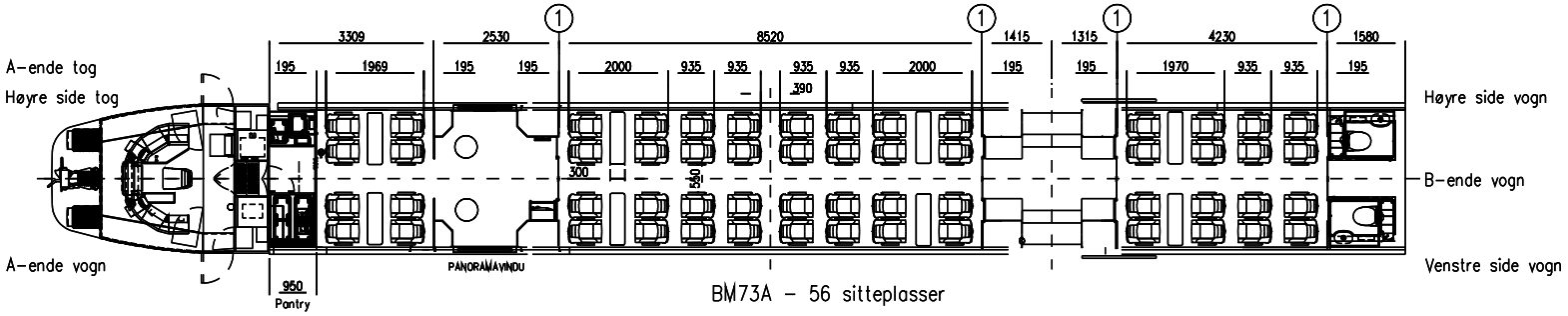

BM73A – 56 sitteplasser

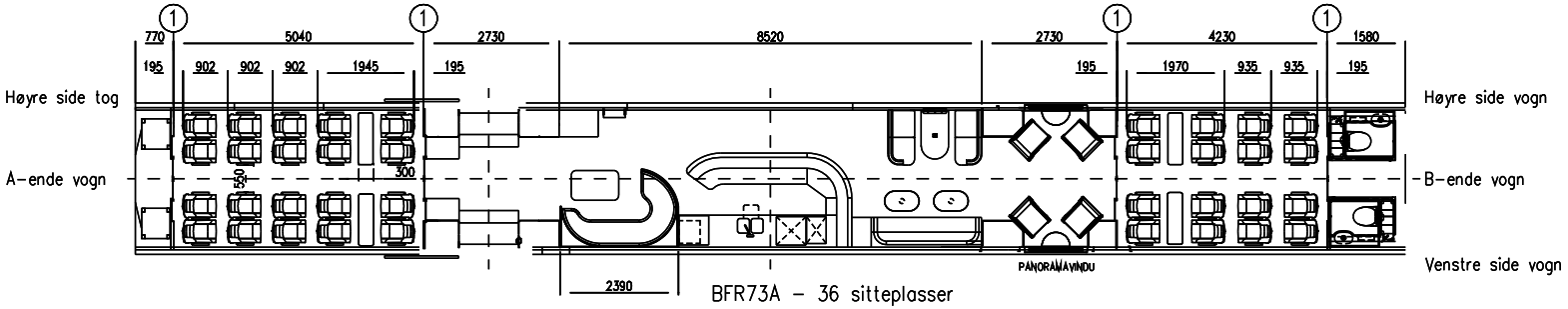

BFR73A – 36 sitteplasser

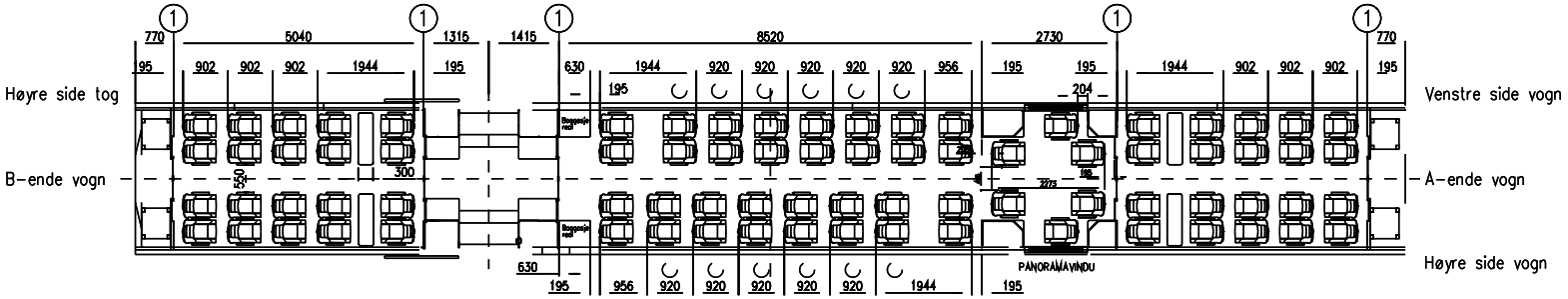

BMU73A – 78 sitteplasser

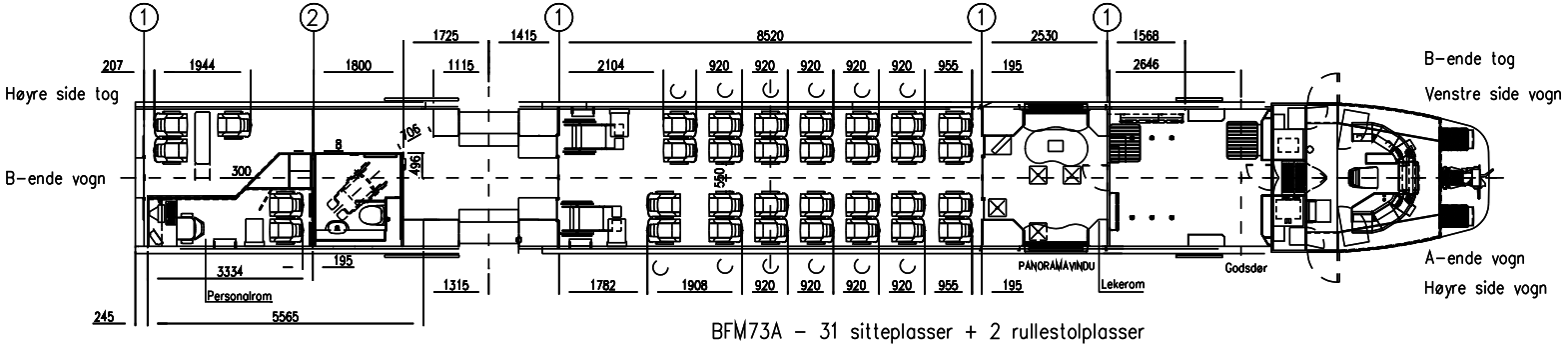

BFM73A – 31 sitteplasser + 2 rullestolplasser

NOTES

201 sitteplasser + 2 rullestolplasser

◡ Vendbare stoler

(1) Vegg med dobbel skyvedør

(2) Vegg med enkel redusert skyvedør

			SUPPLIER		
00	28.08.2019	Endelig utg. e. MLU	AG	MLa	VLA
Rev. no	Rev. date	Reason for issue	Prepared by	Checked by	Approved by

Norske tog

Replace doc no. T000_3ENS 109552-NT_09

Scale 1:50

No sep. prts.list ☒
Prts.list some no. ☐
Prts.list other no. ☐

Sheet No. | No. of sheets

Title Interiørlayout 73A

Norske tog no. NOR0000421